ideus™

Accesorios de telefonía / Soportes

150

Soporte de rejilla magnético

- universal para coche
- sujeción en rejilla
- rotación 360º
- fijación magnética
- fácil de instalar

● HOUNIMAGBK 8432471125500

ESPECIFICACIONES

- Material engomado.
- Cuenta con 4 potentes imanes.
- Placas metálicas de 0,2 mm de grosor.
- Tamaño: 45 mm (diámetro)
  57 mm (profundidad).
- Peso del soporte: 45 g.

VENTAJAS

- Tamaño reducido, acabado engomado para una protección total.
- Muy fácil de colocar y de desinstalar con una sola mano.

INCLUYE

- Soporte universal para rejilla.
- 1 placa metálica adhesiva circular (4 cm de diámetro).
- 1 placa metálica no adhesiva rectangular (6,5 x 4,5 cm).

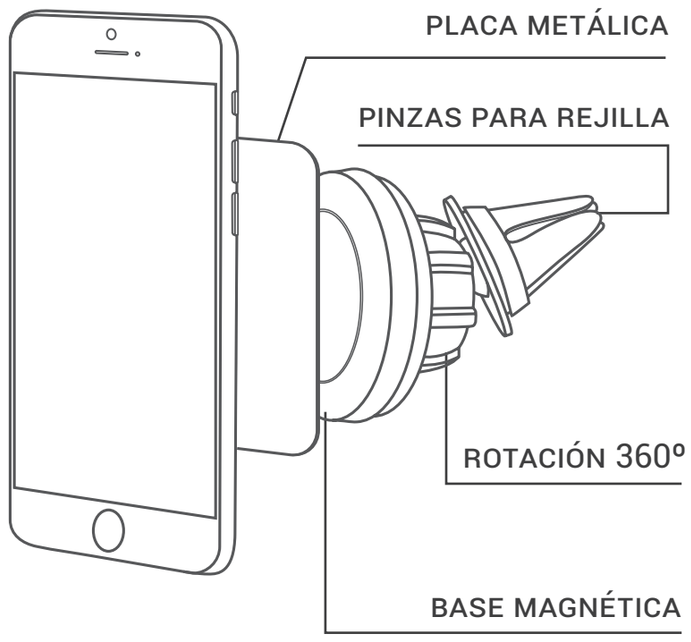

	unidades por caja	dimensiones	peso total
Pack individual	1	80 x 210 x 35 mm	96 g
Caja inner	5	90 x 228 x 190 mm	553 g
Caja master	50	400 x 470 x 240 mm	6,10 kg

Soporte de rejilla adaptable

- universal para coche
- sujeción en rejilla
- rotación 360º
- anchura ajustable hasta 5,7"
- fácil de instalar

HOUNIVENTBK 8432471130320

ESPECIFICACIONES

- Construido en ABS brillante y TPU engomado.
- Para móviles de hasta 5,7".
- Tamaño de apertura: 55-85 mm.
- Tamaño: 66 x 32 x 73 mm.
- Peso: 33 g.

VENTAJAS

- Ligero y compacto.
- Acabado engomado muy suave.
- Muy fácil de colocar y de desinstalar.
- Rotación de 360º.
- Totalmente orientable (multiángulo)
- Anchura ajustable para dispositivos de hasta 5,7 pulgadas.

INCLUYE

- Soporte universal adaptable para rejilla.

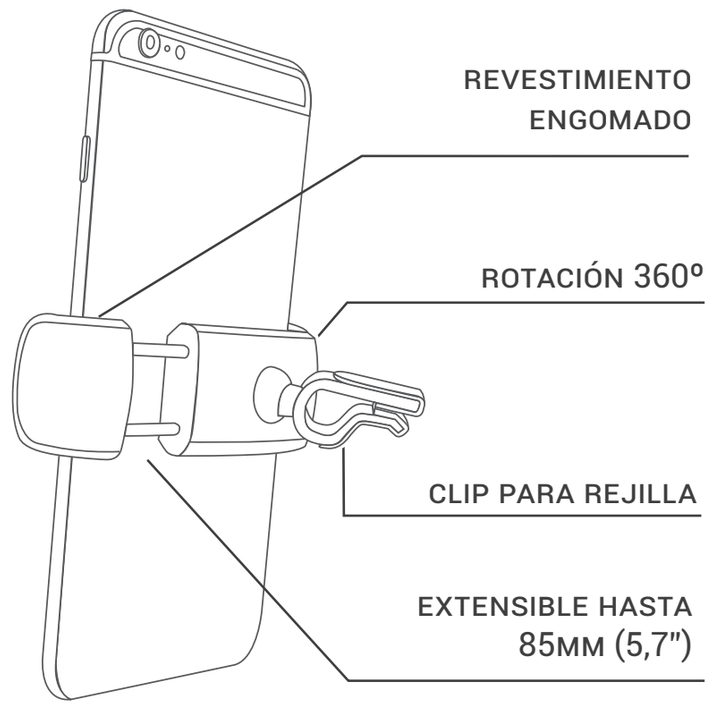

	unidades por caja	dimensiones	peso total
Pack individual	1	80 x 210 x 35 mm	76 g
Caja inner	5	190 x 220 x 90 mm	446 g
Caja master	50	240 x 400 x 470 mm	5,30 kg

Soporte de rejilla
mini

- universal para coche
- sujeción en rejilla
- rotación 360º
- anchura ajustable hasta 6”
- fácil de instalar

HOUNIVENTMINIBK 8432471132379

ESPECIFICACIONES

- Material: ABS acabado mate.
- Para móviles de hasta 6".
- Tamaño de apertura: 55-105 mm.
- Tamaño: 68 x 35 x 55 mm.
- Peso: 31 g.

VENTAJAS

- Ligero y compacto.
- Muy fácil de colocar y de quitar.
- Rotación de 360º.
- Anchura ajustable: para dispositivos de hasta 6 pulgadas.

INCLUYE

- Soporte universal adaptable para rejilla.

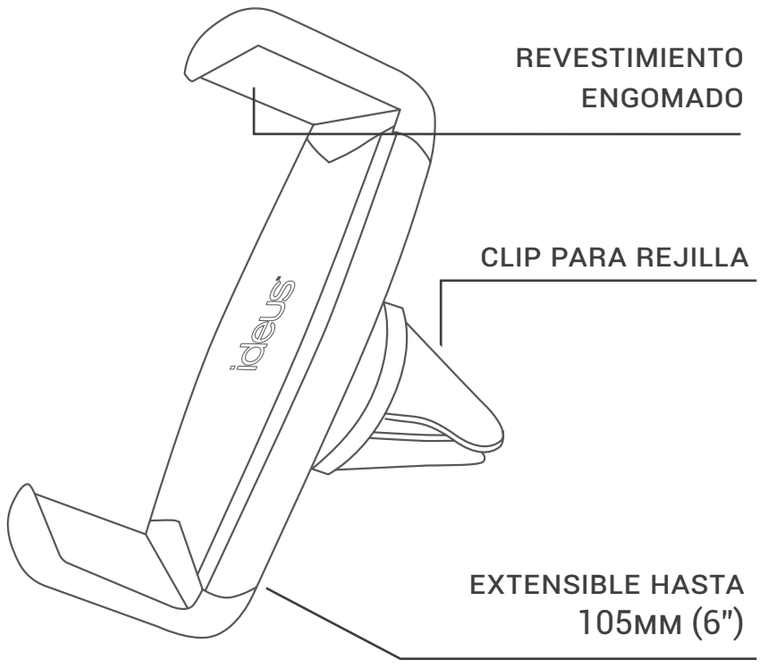

	unidades por caja	dimensiones	peso total
Pack individual	1	80 x 210 x 40 mm	78 g
Caja inner	5	220 x 220 x 100 mm	506 g
Caja master	50	240 x470 x 530 mm	5,90 kg

Soporte de ventosa universal

- universal para coche
- sujeción con ventosa
- rotación 360º
- anchura ajustable hasta 6”
- soporte acolchado
- fácil de instalar

HOIDVEUNI 8432471078585

ESPECIFICACIONES

- Material: ABS + goma.
- Para móviles desde 4 hasta 6 pulgadas.
- Tamaño de apertura: 49 -118 mm.

VENTAJAS

- Base con sujeción de ventosa de fácil instalación y desinstalación.
- Brazo articulado orientable, con soporte rotatorio 360º.

INCLUYE

- Soporte universal de ventosa.

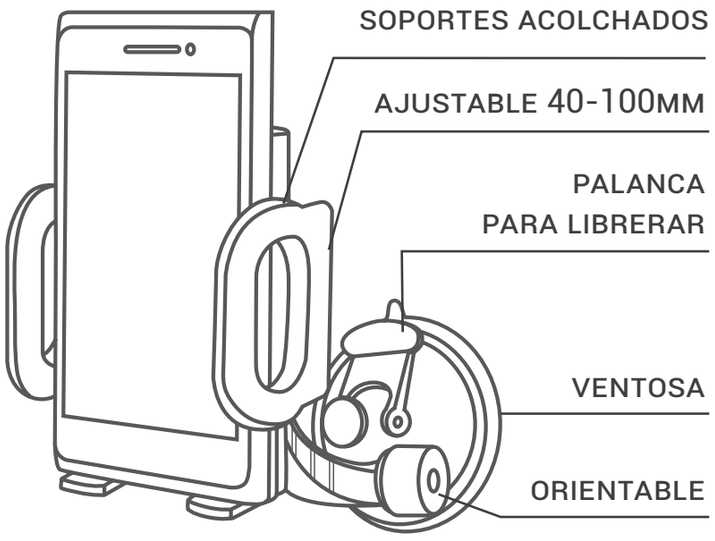

	unidades por caja	dimensiones	peso total
Pack individual	1	90 x 210 x 80 mm	219 g
Caja inner	5	165 x 465 x 105 mm	1218 g
Caja master	50	450 x 360 x 490 mm	10,60 kg

Soporte de ventosa premium

- universal para coche
- acabado premium
- sujeción con ventosa
- rotación 360º
- anchura ajustable hasta 6”
- soporte acolchado
- fácil de instalar

HOUNILUXSUBK 8432471104017

ESPECIFICACIONES

- Material: ABS engomado.
- Para móviles desde hasta 6 pulgadas.
- Tamaño de apertura: 57-97 mm.

VENTAJAS

- Base con sujeción de ventosa de fácil instalación y desinstalación.
- Brazo con soporte rotatorio 360º.
- Tacto suave y agradable.

INCLUYE

- Soporte universal de ventosa.

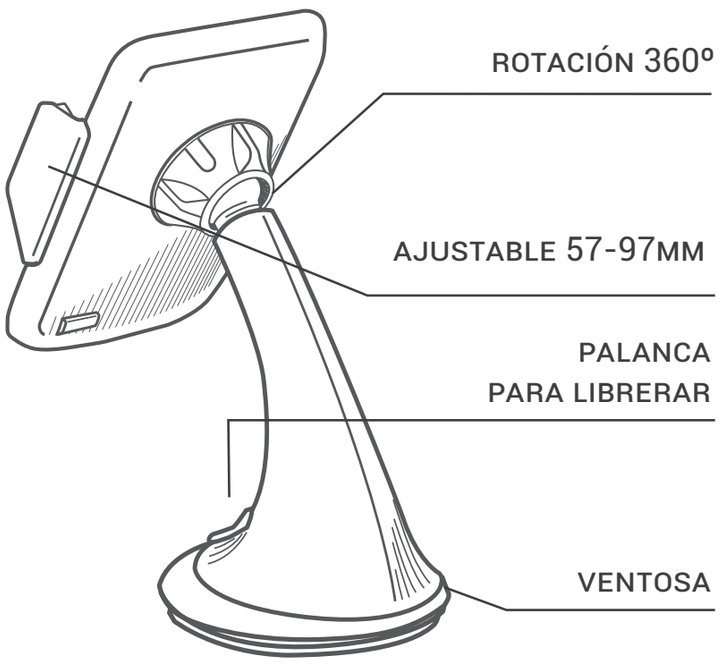

	unidades por caja	dimensiones	peso total
Pack individual	1	112 x 210 x 96 mm	224 g
Caja inner	5	220 x 220 x 100 mm	1386 g
Caja master	50	410 x 460 x 510 mm	9 kg

Soporte para bicicleta hasta 5”

- universal
- pantalla funcional
- rotación 360º
- impermeable
- resistente a golpes

HOBIKEBK 8432471130399

ESPECIFICACIONES

- Carcasa rígida.
- Tamaño universal, compatible con dispositivos hasta 5''
- Diámetro adaptable 18-25 mm.
- Anclaje de seguridad.

VENTAJAS

- Resistente al agua y a golpes.
- Pantalla táctil.
- Cremallera impermeable.
- Instalación fácil y rápida.
- Se adapta al tamaño del dispositivo.

INCLUYE

- Soporte para bicicleta 5''.
- Almohadilla EVA.

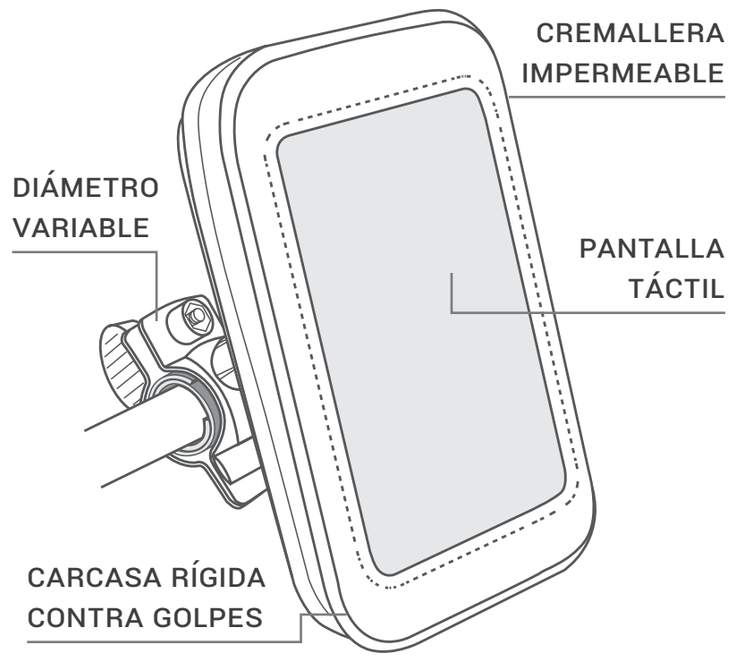

	unidades por caja	dimensiones	peso total
Pack individual	1	100 x 210 x 65 mm	181 g
Caja inner	5	220 x 340 x 110 mm	1121 g
Caja master	50	360 x 460 x 270 mm	12,3 kg

Soporte multiuso
anillo

- universal
- adhesivo 3M reutilizable
- rotación 360º
- fácil de instalar

●	HOUNIRINGBK	8432471132348
●	HOUNIRINGFU	8432471132355

ESPECIFICACIONES

- Material: aleación de Zinc.
- Acabado metalizado.
- Con adhesivo reutilizable 3M.
- Rotación de 360º en horizontal y 180º en vertical.
- Tamaño: 34 x 39 x 7 mm.
- Peso: 23 g.

VENTAJAS

- Control total del dispositivo con una sola mano.
- Incluye soporte para fijar en superficies planas (coche, pared...)
- Muy fino y ligero.
- Fácil de instalar y reutilizar.
- Sirve también como soporte de mesa.

INCLUYE

- Soporte universal rotatorio.
- Base con adhesivo para fijar el soporte a superficies planas.

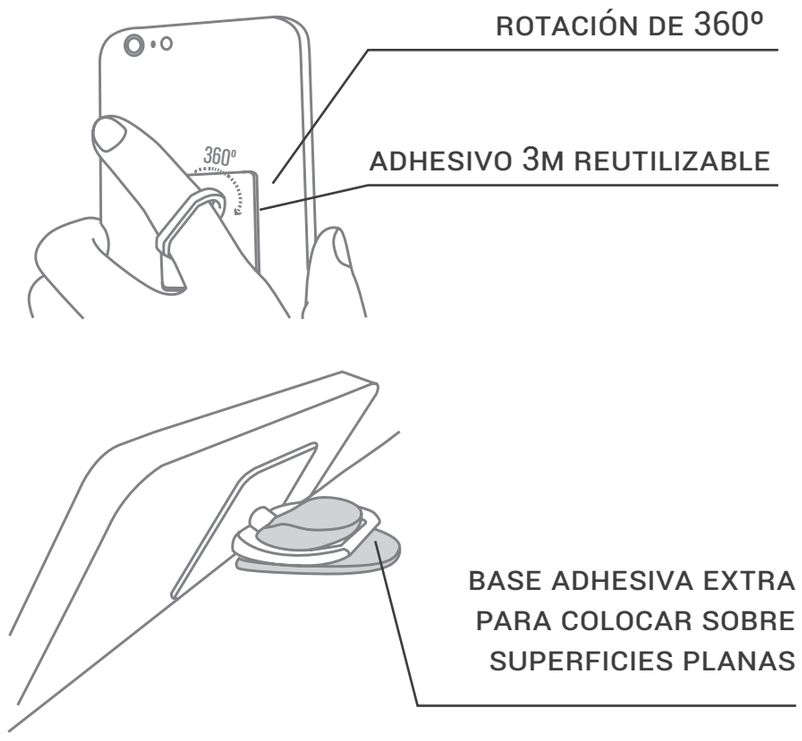

	unidades por caja	dimensiones	peso total
Pack individual	1	60 x 210 x 15 mm	83 g
Caja inner	5	100 x 220 x 80 mm	336 g
Caja master	50	240 x 220 x 430 mm	3,80 kg

Soporte adhesivo multiusos

- universal
- adhesivo reutilizable
- diseños exclusivos
- fácil de instalar

* VER MODELOS EN LA PÁGINA SIGUIENTE

ESPECIFICACIONES

- Librillo adhesivo con diseños exclusivos
- Acabado en plástico brillante.
- Con pegatina reutilizable.
- Tamaño: 55x55x2 mm.
- Peso: 6 g.

VENTAJAS

- Personaliza tu móvil.
- Adhesivo reutilizable para fijar el móvil en superficies planas como ventanas, paredes, en la nevera...
- Fácil, ligero, cómodo y de quita y pon.

INCLUYE

- Soporte de pegatina con láminas protectoras.

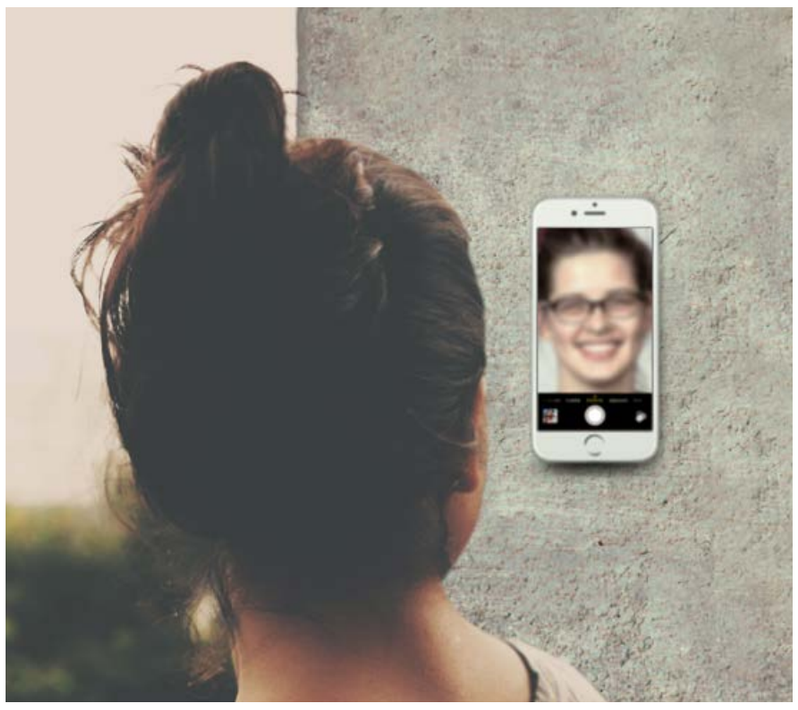

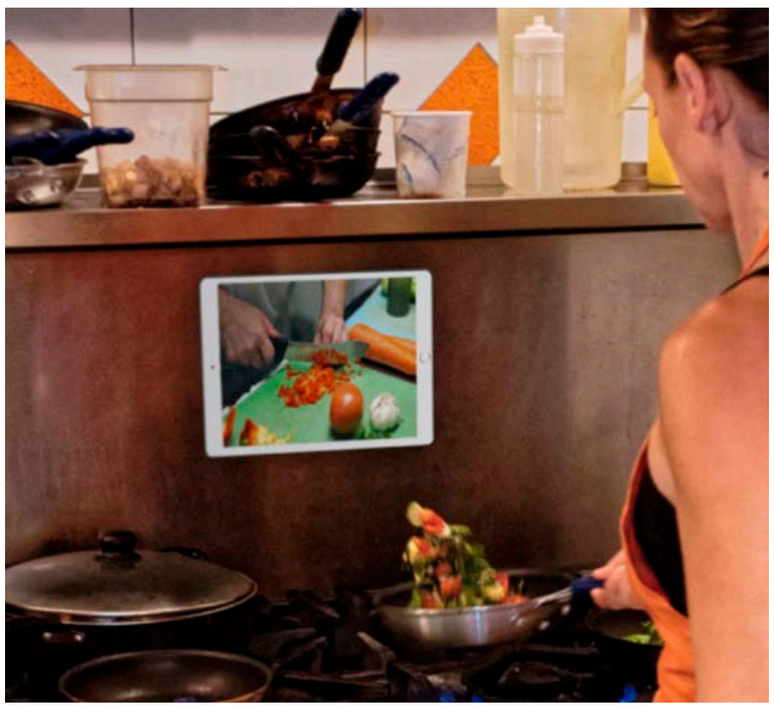

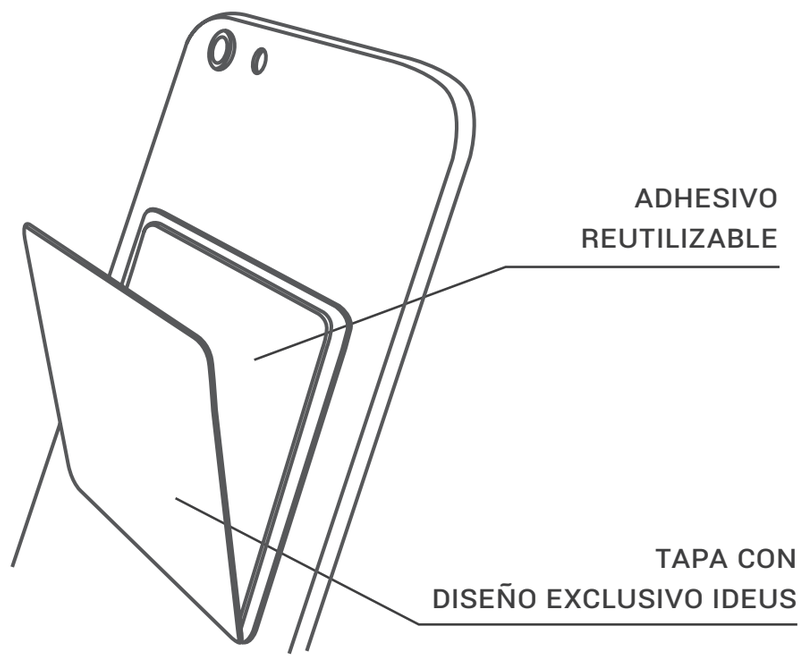

	unidades por caja	dimensiones	peso total
Pack individual	1	75 x 210 x 4 mm	25 g
Caja inner	10	15 x 150 x 210 mm	240 g
Caja master	500	84 x 214 x 911 mm	1,2 kg

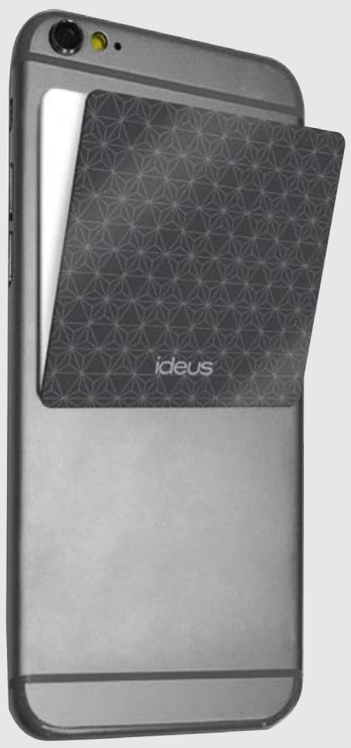

- HOUNISTICKBK 8432471133000

- HOUNISTICKGD 8432471133031

- HOUNISTICKGY 8432471133017

- HOUNISTICKP01 8432471133550

- HOUNISTICKP03 8432471134564

- HOUNISTICKP02 8432471133567

- HOUNISTICKP04 8432471134571

- HOUNISTICKP05 8432471134588

- HOUNISTICKP06 8432471134595

- HOUNISTICKPK 8432471133024

- HOUNISTICKPOP 8432471134618

- HOUNISTICKTILE 8432471134601