ideus™

Accesorios de telefonía / Fotografía

180

Trípode de mesa
hasta 5.7”

- universal
- sistema plegable
- rotación 360º
- patas telescópicas

HOTRIBK	8432471130948

ESPECIFICACIONES

- Tamaño universal, compatible con dispositivos de hasta 5.7''.
- Extensible hasta 20 cm de altura.
- Rotación horizontal 360º .
- Rotación vertical 90º.
- Cabezal desmontable.
- Sistema plegable.
- Ancho del cabezal 50-80mm.

VENTAJAS

- Tamaño reducido, ligero y compacto.
- Compatible con cámaras de fotos.
- Permite realizar fotografías nítidas con temporizador.
- Patas telescópicas para alcanzar la altura deseada.

INCLUYE

- Trípode.
- Cabezal desmontable.

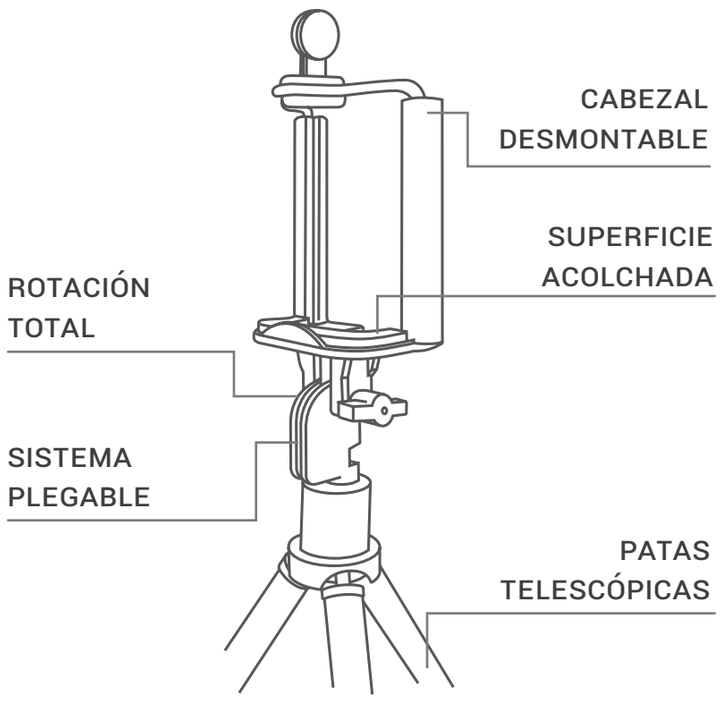

	unidades por caja	dimensiones	peso total
Pack individual	1	60 x 210 x 40 mm	75 g
Caja inner	5	90 x 220 x 220 mm	476 g
Caja master	50	240 x 460 x 480 mm	5.6 kg

Pack lentes

- universal
- gran angular
- macro
- ojo de pez 180º
- lentes antirreflectantes

LENS3BK	8432471130955

ESPECIFICACIONES

- 3 lentes: gran angular, macro y ojo de pez.
- Compatible con dispositivos donde la distancia cámara-borde del móvil sea máximo 2 cm.
- Lentes de vidrio antirreflectantes.
- Tamaño clip: 42 x 16 mm.

VENTAJAS

- Tamaño reducido para llevarlas a todas partes en su bolsa transportadora.
- Fotografía objetos pequeños con gran nitidez gracias a la lente macro.
- Aumenta el campo de visión hasta un 50% con la lente gran angular.
- Perspectiva de 180º con el ojo de pez.

INCLUYE

- 3 lentes: gran angular, macro y ojo de pez.
- 2 tapas protectoras para las lentes.
- Clip de enganche.
- Bolsita transportadora.

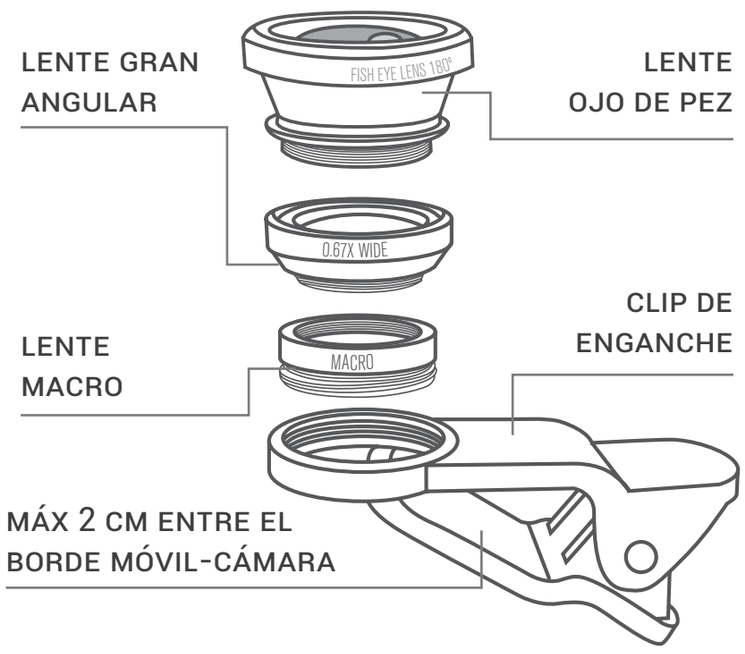

	unidades por caja	dimensiones	peso total
Pack individual	1	60 x 210 x 25 mm	50 g
Caja inner	5	90 x 105 x 220 mm	336 g
Caja master	50	245 x 230 x 480 mm	3,7 kg

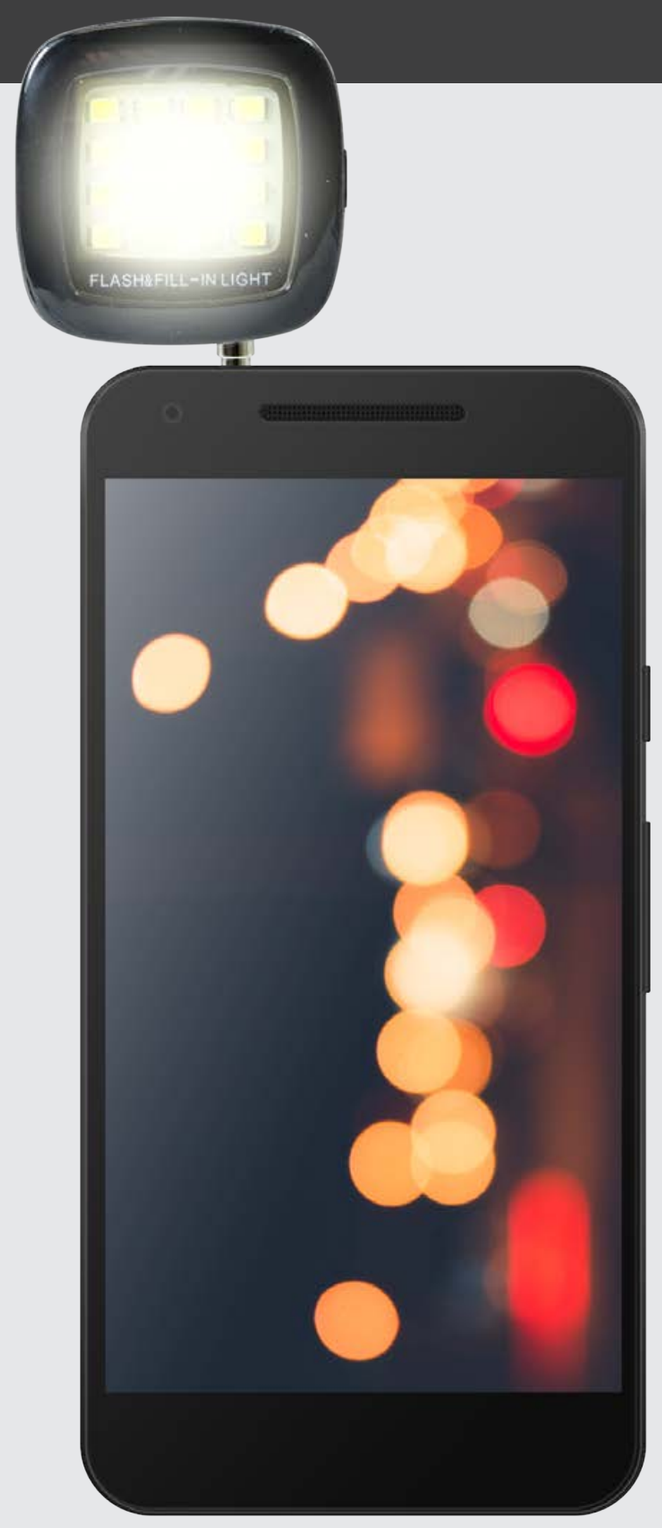

flash
universal

- universal
- batería integrada
- extra-fino
- 3 intensidades
- conector jack 3.5 mm

FLASH35BK	8432471130962

ESPECIFICACIONES

- Compatible con cualquier dispositivo con entrada jack 3.5mm.
- 16 leds integrados.
- Conector jack 3.5 mm.
- Batería integrada de ión-litio 200 mAh.
- Encendido manual.
- 3 intensidades de luz.
- Tamaño: 38 x 38 x 10 mm. | Peso: 11 g.

VENTAJAS

- Tamaño muy reducido y peso ligero.
- Funciona tanto para cámara frontal como trasera.
- Para video y fotos.
- Hasta 40 minutos de luz constante.
- Batería recargable.
- No utiliza la batería del móvil.
- Diferentes intensidades de luz.

INCLUYE

- Flash.
- Cable de carga USB-jack 3.5 mm.
- Batería 200 mAh.
- Guía de usuario.

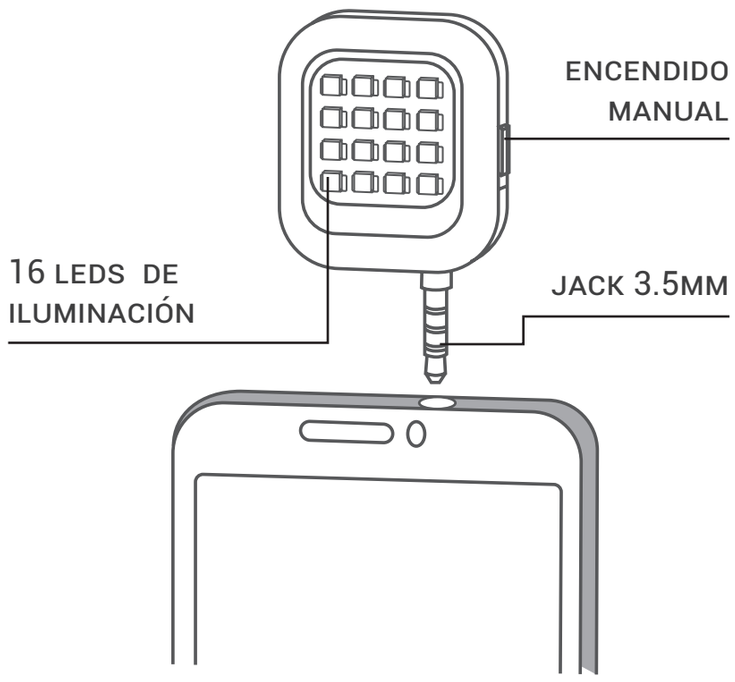

	unidades por caja	dimensiones	peso total
Pack individual	1	60 x 210 x 15 mm	50 g
Caja inner	5	70 x 220 x 140 mm	348 g
Caja master	50	165 x 380 x 465 mm	4.1 kg

Bluetooth®

Palo selfie
Bluetooth 3.0

- con sistema plegable
- para Android e iOS
- extensible hasta 1 metro
- rotación 360º
- anchura ajustable 55-85 mm
- 100h de autonomía en espera

●	HOSELFIEBTBL	8432471120659
●	HOSELFIEBTFU	8432471120642

ESPECIFICACIONES

- Material: ABS con mango de goma.
- Compatible con dispositivos de hasta 5,5".
- Conectividad Bluetooth v3.0.
- Compatible desde Android 3.0 / iOS 4.0.
- Tiempo de carga: 1 hora (aprox.).
- Puerto de carga Micro USB.
- Capacidad de la batería 45 mAh.
- Peso: 136 g.

VENTAJAS

- Inalámbrico: permite accionar la cámara a través de Bluetooth.
- Cómodo y fácil de llevar y guardar gracias a su cabezal plegable.
- Soporte orientable 360º con refuerzos acolchados para proteger el dispositivo.
- Soporta hasta 500g de peso.
- Extensible hasta 1 metro.

INCLUYE

- Brazo extensible para selfie.
- Cable de carga USB-Micro USB.
- Guía de usuario.

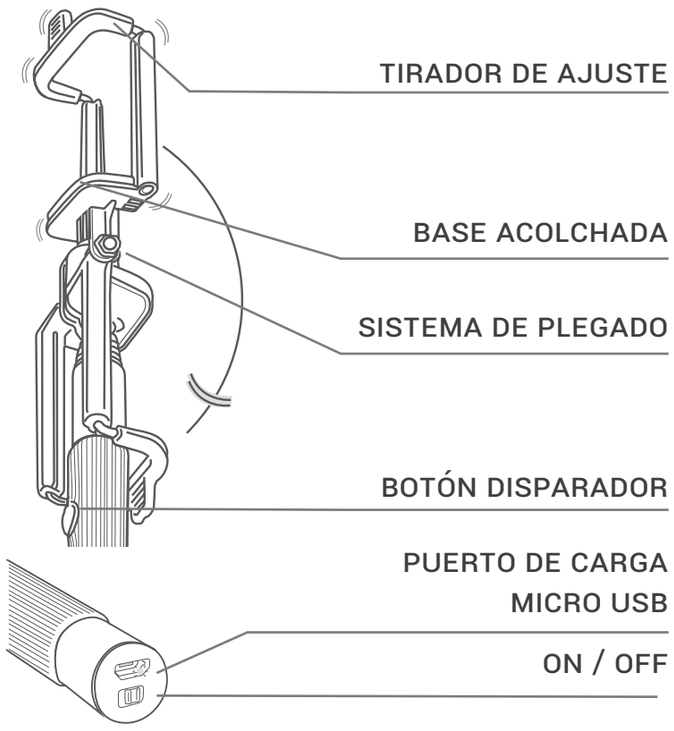

	unidades por caja	dimensiones	peso total
Pack individual	1	50 x 275 x 30 mm	154 g
Caja inner	5	285 x 160 x 60 mm	872 g
Caja master	50	315 x 300 x 335 mm	7,2 kg

Bluetooth®

Brazo extensible
luxury

- acero inoxidable
- con sistema plegable
- para Android e iOS
- extensible hasta 1 metro
- anchura ajustable 55-85 mm
- 100h de autonomía en espera

●	HOSELLUXBTBL	8432471125937
◐	HOSELLUXBTFU	8432471125944

ESPECIFICACIONES

- Material: Acero inoxidable y ABS.
- Compatible con dispositivos de hasta 5,5".
- Compatible desde Android 4.2.2 / iOS 6.0.
- Conectividad Bluetooth v3.0.
- Tiempo de carga: 1 hora (aprox.).
- Voltaje de carga: DC 5.0V.
- Puerto de carga Micro USB.
- Capacidad de la batería 60 mAh.
- Peso: 118 g.
- Tamaño: 41 x 190 x 32mm

VENTAJAS

- Tamaño compacto y de bolsillo.
- Súper ligero y elegante.
- Inalámbrico: permite accionar la cámara a través de Bluetooth.
- Acabado engomado y colores eléctricos.
- Soporta hasta 500g de peso.
- Extensible hasta 1 metro.

INCLUYE

- Brazo extensible para selfie.
- Cable de carga USB-Micro USB.
- Correa de mano.
- Guía de usuario.

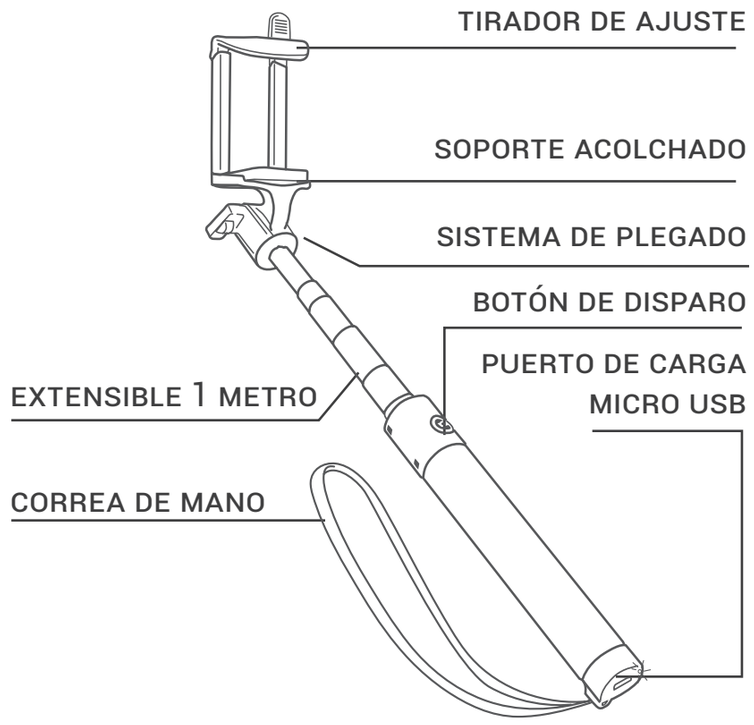

	unidades por caja	dimensiones	peso total
Pack individual	1	80 x 210 x 40 mm	176 g
Caja inner	5	215 x 220 x 95 mm	1023 g
Caja master	50	230 x 495 x 455 mm	12,5 kg

Bluetooth®

brazo extensible luxury con espejo

- acero inoxidable
- con sistema plegable
- para Android e iOS
- extensible hasta 80 cm
- anchura ajustable 55-75 mm
- 72h de autonomía en espera

HOSELMIBTBK 8432471140053

ESPECIFICACIONES

- Material: Acero inoxidable y ABS.
- Compatible con dispositivos de hasta 5,5".
- Conectividad Bluetooth v3.0.
- Voltaje de carga: DC 5.0V.
- Tiempo de carga: 0.5 horas
- Tiempo en espera: 3 dias - en uso: 20 horas
- Puerto de carga Micro USB.
- Extensible hasta 80 cm
- Capacidad de la batería 60 mAh.
- Peso: 148 g.

VENTAJAS

- Espejo para poder usar la cámara trasera del móvil.
- Tamaño compacto y de bolsillo (sistema plegable).
- Súper ligero y elegante.
- Inalámbrico: permite accionar la cámara a través de Bluetooth.
- Acabado engomado
- Orientable 270º
- Refuerzos acolchados

INCLUYE

- Brazo extensible para selfie.
- Cable de carga USB-Micro USB.
- Guía de usuario.

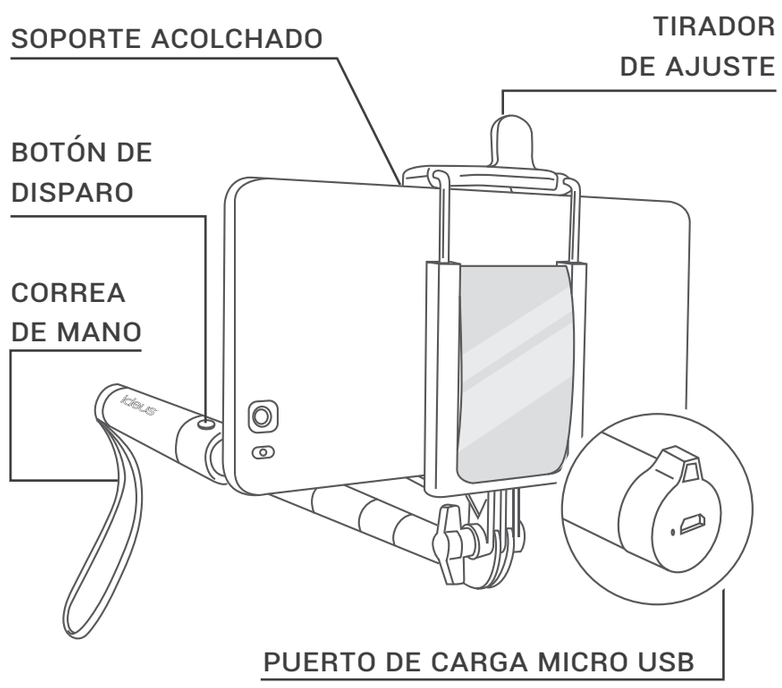

	unidades por caja	dimensiones	peso total
Pack individual	1	80 x 210 x 40 mm	-
Caja inner	5	-	-
Caja master	50	-	-

brazo extensible luxury con espejo

- acero inoxidable
- conector jack 3.5mm
- con sistema plegable
- extensible hasta 78 cm
- anchura ajustable 55-75 mm

HOSELMI35BK 8432471140046

ESPECIFICACIONES

- Material: Acero inoxidable y ABS.
- Compatible con dispositivos de hasta 5,5".
- Extensible hasta 78 cm
- Peso: 148 g.

VENTAJAS

- Espejo para poder usar la cámara trasera del móvil.
- Tamaño compacto y de bolsillo (sistema plegable).
- Permite accionar la cámara a través de la conexión jack 3.5mm.
- Súper ligero y elegante.
- Acabado engomado
- Orientable 270º
- Refuerzos acolchados

INCLUYE

- Brazo extensible para selfie.
- Guía de usuario.

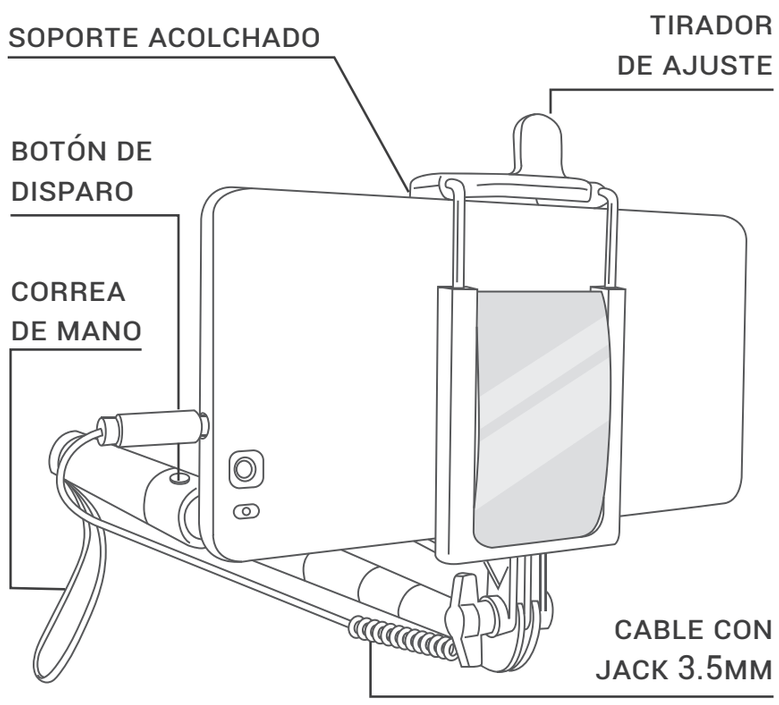

	unidades por caja	dimensiones	peso total
Pack individual	1	80 x 210 x 40 mm	-
Caja inner	5	-	-
Caja master	50	-	-

Bluetooth®

Brazo extensible
3 en 1

- power bank de 2600mAh integrada
- linterna potente
- con sistema plegable
- para Android e iOS
- anchura ajustable 56-82 mm
- extensible hasta 1 metro
- desmontable

● HOSELPB2600BK 8432471124824

ESPECIFICACIONES

- Material: ABS y aluminio.
- Capacidad de la batería: 2600 mAh.
- Compatible con dispositivos de hasta 5,5".
- Compatible desde Android 4.2.2 / iOS 6.0.
- Conectividad Bluetooth v3.0.
- Input: 5 DC 1A / Output: 5 DC 1A
- Puertos de carga Micro USB y USB.
- Tiempo de carga: 2,5 h. (aprox).
- Tamaño: 41 x 190 x 32 mm. | Peso: 294 g.

VENTAJAS

- 3 en 1: linterna, palo selfie y power bank de ión-litio 2600mAh
- Con puertos Micro USB y USB especialmente protegidos.
- Linterna de gran potencia accionada con botón específico.
- Telescópico (hasta 1m.) y desmontable.
- Tacto engomado y acabado de calidad.

INCLUYE

- Brazo extensible para selfie.
- Cable de carga USB-Micro USB.
- Power Bank iOn-Litio 2600 mAh. y linterna (integradas).
- Guía de usuario.

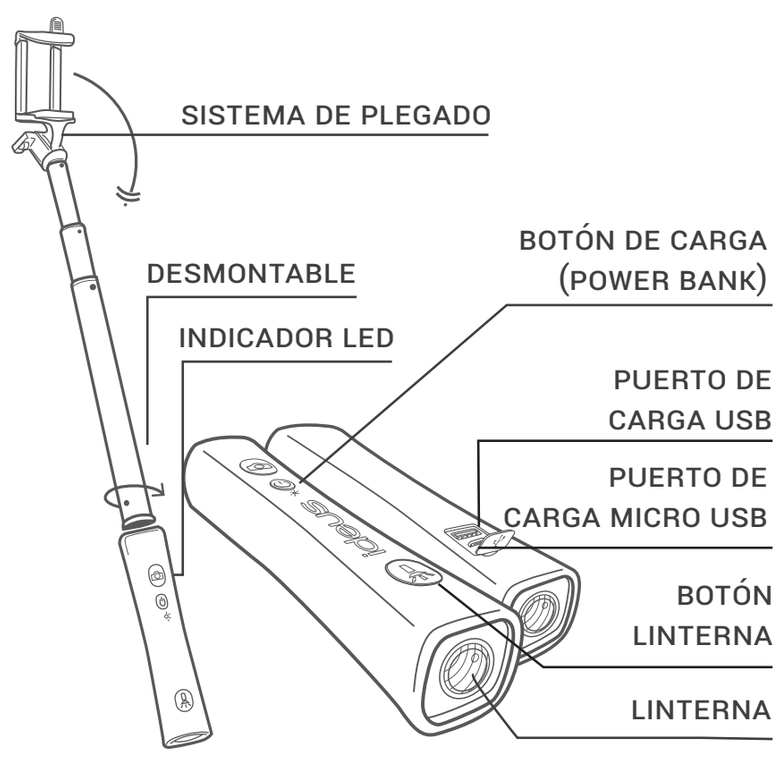

	unidades por caja	dimensiones	peso total
Pack individual	1	105 x 301 x 40 mm	300 g
Caja inner	2	115 x 300 x 90 mm	665 g
Caja master	50	310 x 465 x 355 mm	10,7 kg