cargador de coche USB

- 1A — 1 Amperio (salida)
- testado
- USB universal
- cable no incluído

SCUSB1ABK	8432471143986

ESPECIFICACIONES

- Input: DC 12/24V.
- Output 1: DC 5.0V / 1A.
- Puerto de carga universal USB.

VENTAJAS

- Pequeño, ligero y cómodo.
- Indicador LED de carga.
- Puerto USB universal: carga para smartphones y dispositivos compatibles.

INCLUYE

- Cargador de coche USB universal.
- Manual de usuario.

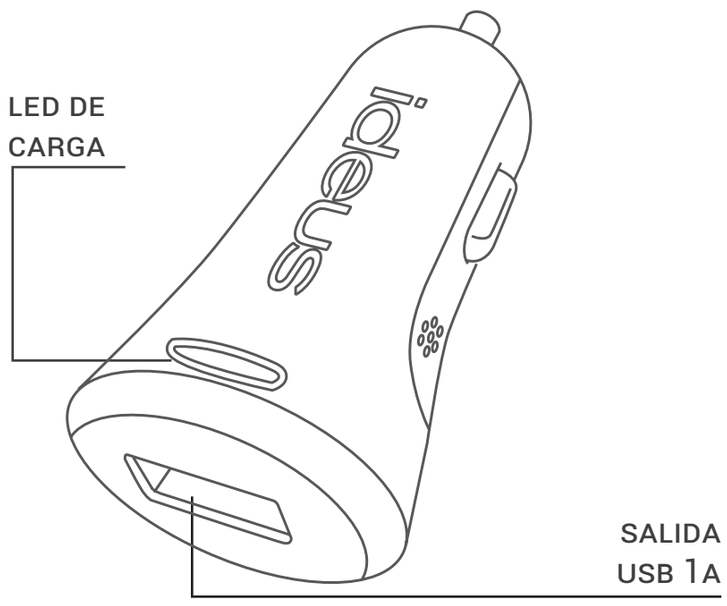

	unidades por caja	dimensiones	peso total
Pack individual	1	70 x 210 x 25 mm	55 g
Caja inner	5	72 x 220 x 156 mm	285 g
Caja master	50	74 x 427 x 786 mm	3,2 kg