cable de datos y carga
Micro USB

- datos & carga
- USB 2.0
- Micro USB a USB
- 1m de largo

○	DLMICROUSBW	8432471080175
●	DLMICROUSBBK	8432471095186
●	DLMICROUSBFU	8432471124060
●	DLMICROUSBBL	8432471124077

ESPECIFICACIONES

- Cable de datos & carga.
- Versión USB 2.0.
- Longitud: +-1m.
- Conectores macho Micro USB y USB.

VENTAJAS

- Conecta, carga y sincroniza cualquier dispositivo con puerto Micro USB a otro con puerto USB.

INCLUYE

- Cable de datos y carga Micro USB a USB.

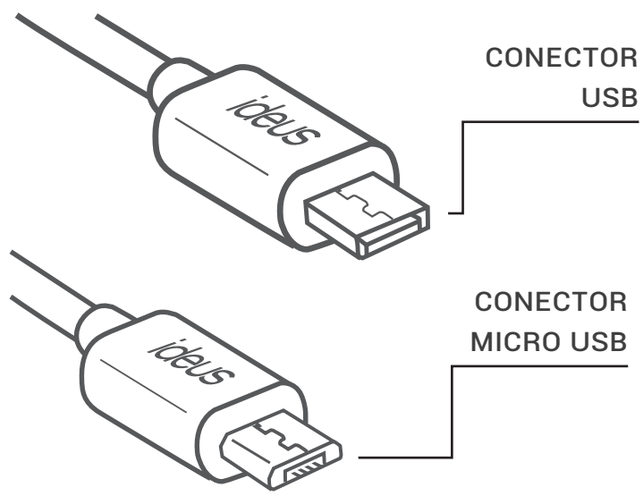

	unidades por caja	dimensiones	peso total
Pack individual	1	80 x 210 x 20 mm	55 g
Caja inner	5	90 x 120 x 230 mm	350 g
Caja master	50	260 x 250 x 480 mm	4 kg