cable de datos y carga

Micro USB reversible

- datos & carga
- conector Micro USB reversible
- USB 2.0
- Micro USB a USB
- 2m de largo

DLMICROUSB2REBK 8432471143146

ESPECIFICACIONES

- Cable de datos & carga.
- Versión USB 2.0.
- Longitud: +-2m.
- Conectores macho Micro USB reversible y USB.

VENTAJAS

- Conector Micro USB reversible: puedes conectar el Micro USB independientemente de cómo lo orientes.
- Cable de gran longitud.
- Conecta, carga y sincroniza cualquier dispositivo con puerto Micro USB a otro con puerto USB.

INCLUYE

- Cable de datos y carga Micro USB reversible a USB.

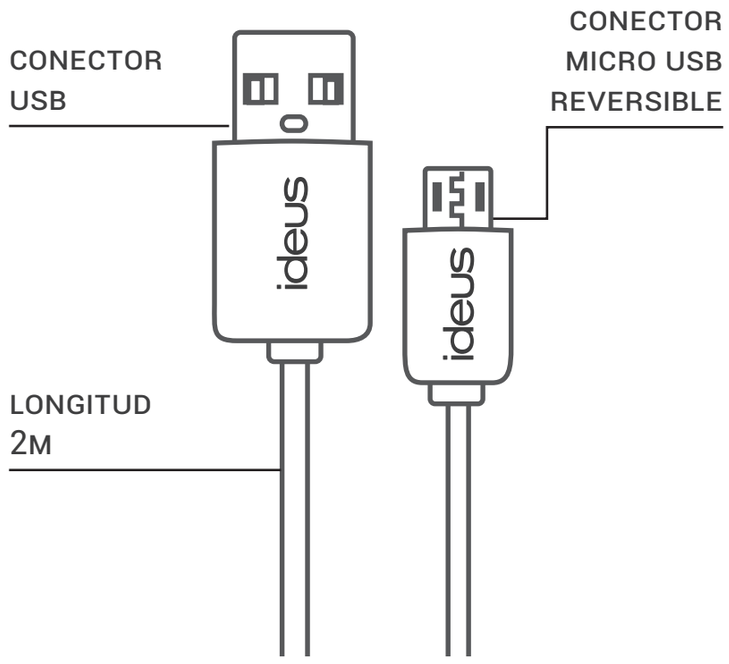

	unidades por caja	dimensiones	peso total
Pack individual	1	60 x 210 x 15 mm	-
Caja inner	5	-	-
Caja master	50	-	-