cable de datos y carga
USB-C 3.0

- datos & carga
- v3.0
- gran velocidad (4.8Gbps)
- USB a USB-C
- 2m de largo
- acabado metálico

DLCUSB302MEBK 8432471143085

ESPECIFICACIONES

- Cable de datos & carga tipo C.
- Versión USB 3.0.
- 4.8GB/s de velocidad.
- Longitud: +-2m.
- Conectores USB y USB-C.

VENTAJAS

- Conecta, carga y sincroniza cualquier dispositivo con puerto USB a otro con puerto USB-C.
- Cable moldeable de nylon.
- Gran longitud
- Gran velocidad de transferencia de datos.

INCLUYE

- Cable de datos y carga USB-USB C.

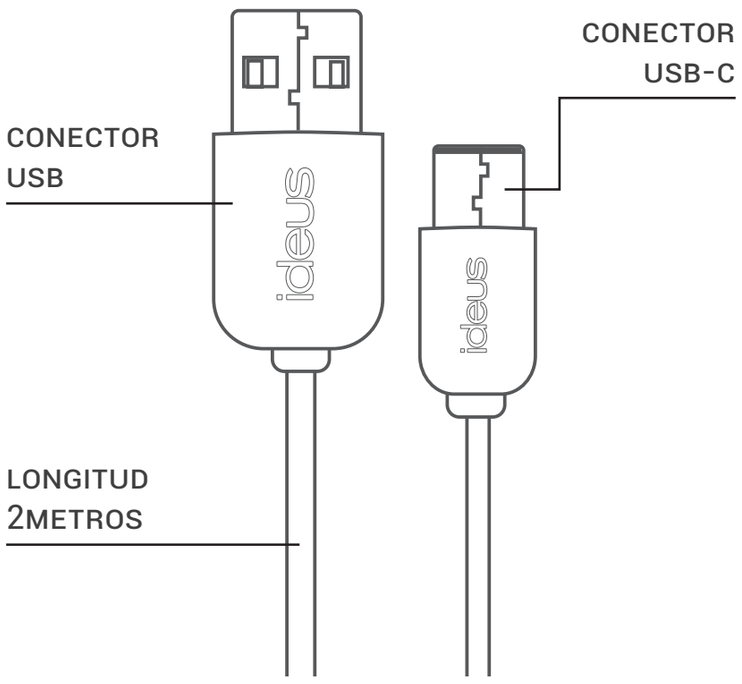

	unidades por caja	dimensiones	peso total
Pack individual	1	60 x 210 x 15 mm	
Caja inner	5	220 x 100 x 80 mm	
Caja master	50	430 x220 x 240 mm	